МО.100.00.011(1) (изм. 2)

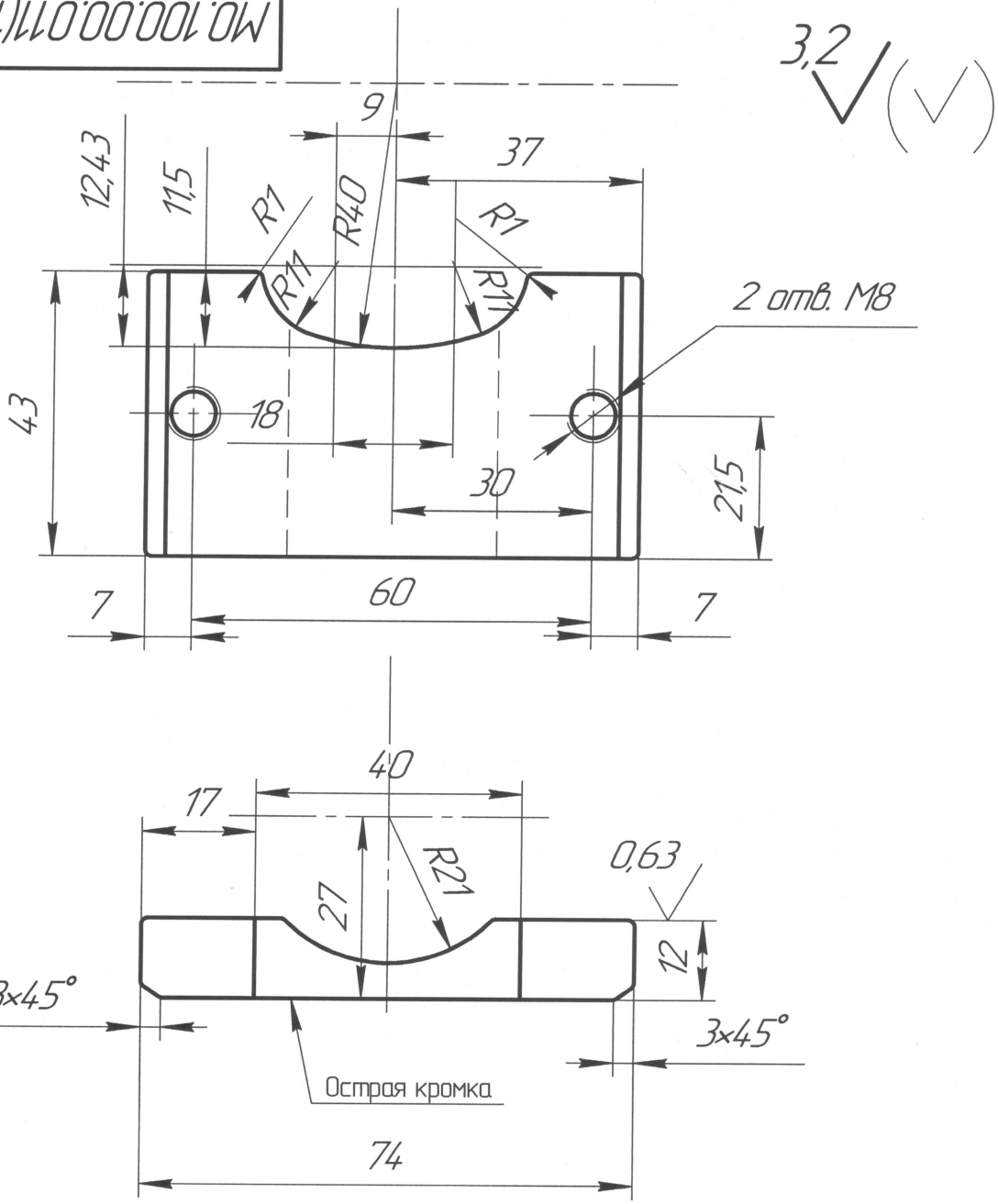

1. H14, h14, $\pm \frac{IT14}{2}$.
2. * – Размер для справок
3. Неуказанные радиусы скругления R 1

1		МО.100.00.011(1)		14.08.2018	МО.100.00.011(1) (изм. 2)		
Изм.	Лист	№ докум.	Подп.	Дата	Электрод (80)	Лит.	Масса: 0,15 / Масштаб: 1:1
Разраб.		Терещенко А.Г.		13.02.2020		Лист	Листов
Пров.							
Т.контр.		Вытюк А.Р.		13.02.2020	Бр.Б2 ГОСТ 18175-72		
Н.контр.		Симоненко А.Е.		13.02.2020			
Утв.							

Перв. примен. | Справ. № | Подп. и дата | Инв. № дубл. | Взам. инв. № | Подп. и дата | Инв. № подл.

Копировал | Формат А4